令和6年度　高知県高等学校剣道冬季大会
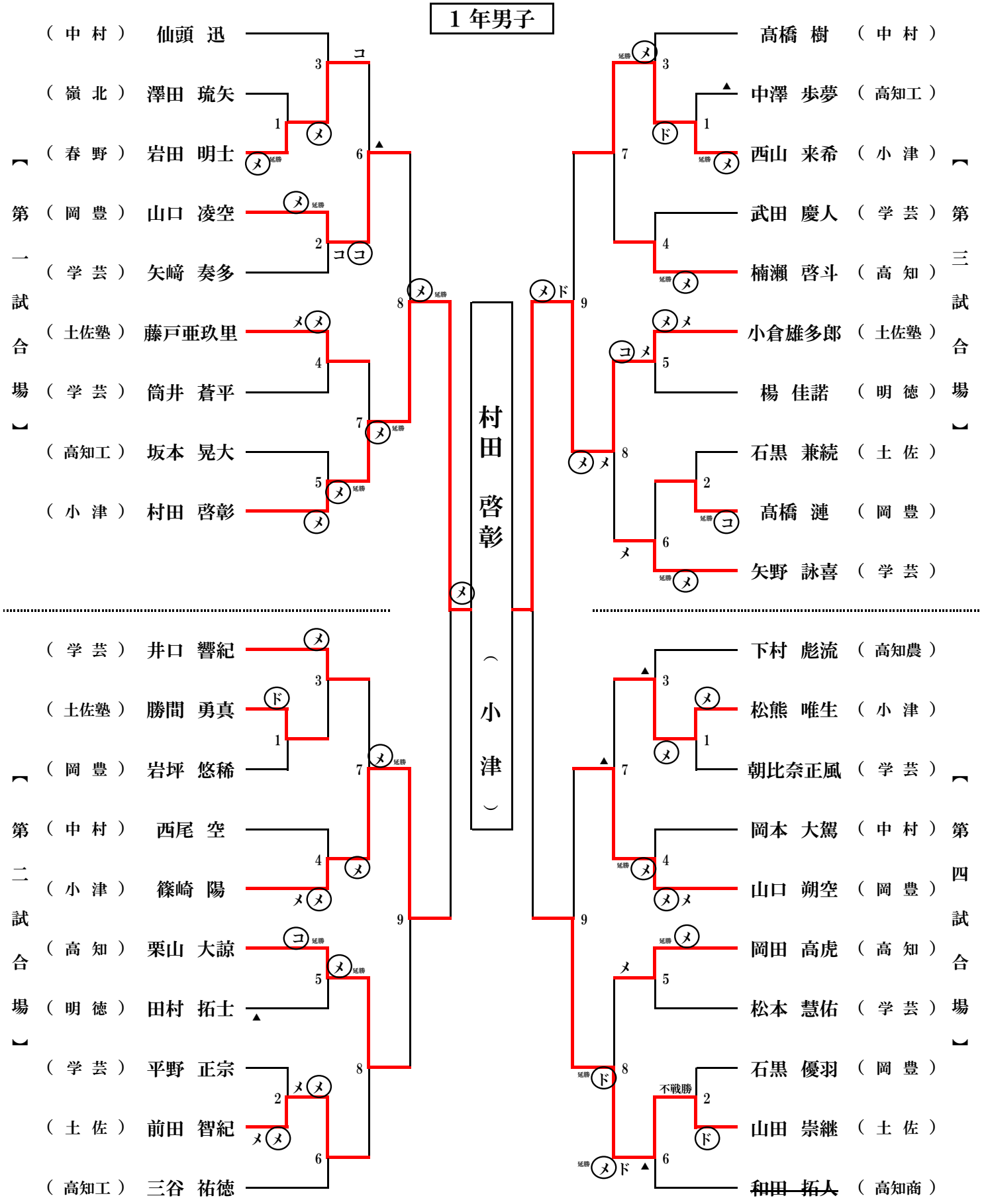
１年男子