令和7年度　高知県高等学校剣道秋季大会
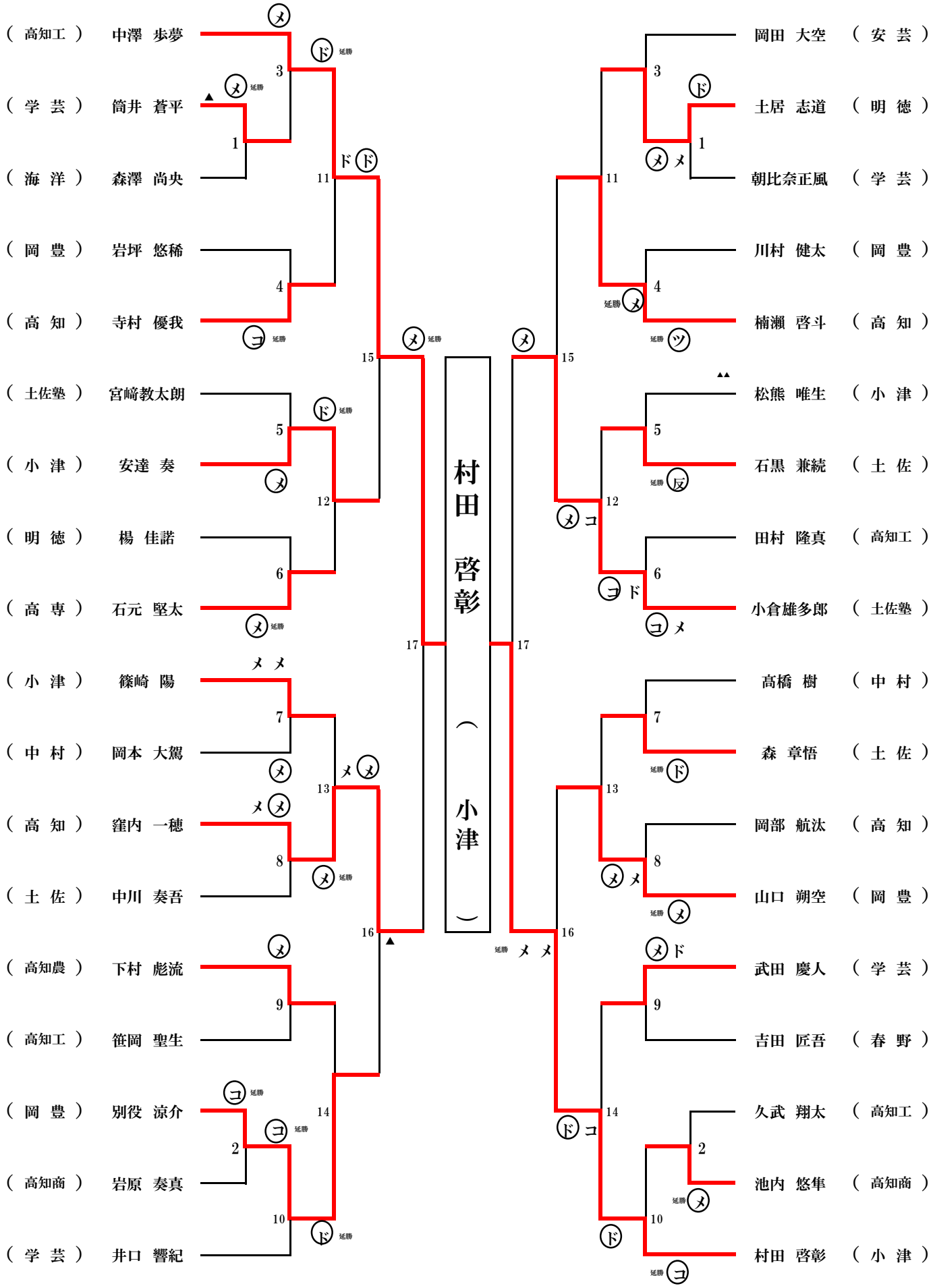
第 三 試合場　　**男子**　　**第 四 試合場**